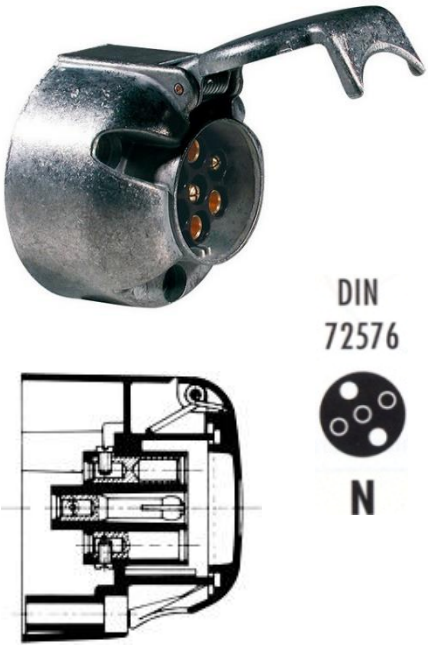

- ✓ Tomada tipo **Fêmea** para reboque
- ✓ **5** Ligações
- ✓ **12V**
- ✓ Alumínio

Ref. **57.004315**

- ✓ Tomada tipo **Macho** para reboque
- ✓**5** Ligações
- ✓ **12V**
- ✓ Alumínio

Ref. **57.005165**

- ✓ Tomada tipo **Fêmea** para reboque
- ✓ **7** Ligações
- ✓**12V**
- ✓ Alumínio

Ref. **57.004317**
57.SW804
57.004217*

- ✓ Tomada tipo **Macho** para reboque
- ✓ **7** Ligações
- ✓ **12V**
- ✓ Alumínio

Ref. **57.005167**
57.SW803
57.005197*

- ✓ Tomada tipo **Fêmea** para reboque
- ✓ **7** Ligações
- ✓ **24V**
- ✓ Alumínio

Ref. **57.005807**
57.180219

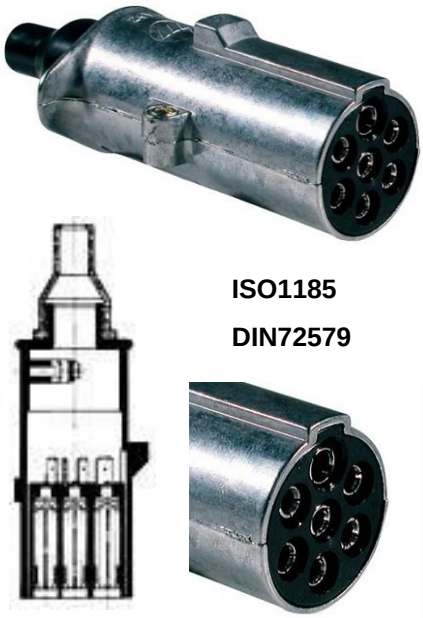

- ✓ Tomada tipo **Macho** para reboque
- ✓ **7** Ligações
- ✓ **24V**
- ✓ Alumínio

Ref. **57.005907**
57.180297
57.3012405

* As marcas e números originais servem apenas como referência, excepto onde mencionadas como tal.

ISO3731

✓ Tomada tipo **Fêmea** para reboque
✓ **7** Ligações (6 machos + 1 fêmea)
✓ **24V**
✓ Alumínio

Ref. **57.005811**
57.180569

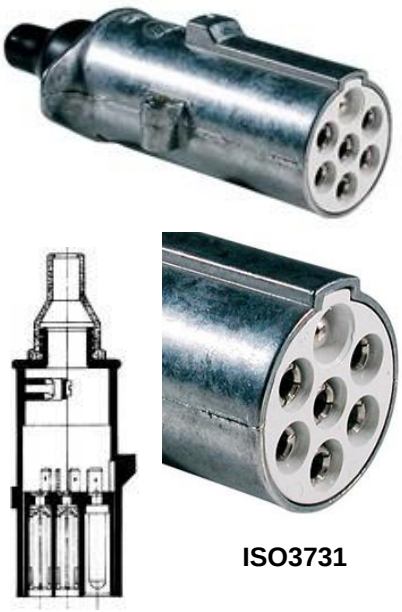

ISO3731

✓ Tomada tipo **Macho** para reboque
✓ **7** Ligações (1 macho + 6 fêmeas)
✓ **24V**
✓ Alumínio

Ref. **57.005911**

ISO4091

DIN72570

✓ Tomada tipo **Fêmea** para reboque em material termoplástico à **prova de água**
✓ **13** Ligações
✓ **12V**

Ref. **57.004213**

ISO4091

DIN72570

✓ Tomada tipo **Macho** para reboque em material termoplástico à **prova de água**
✓ **13** Ligações
✓ **12V**

Ref. **57.005113**
57.180212

DIN9680

✓ Tomada tipo **Fêmea** para reboque
✓ **3** Ligações
✓ **12V/24V**
✓ New Holland LT90

Ref. **57.006817**
57.180307

DIN9680

✓ Tomada tipo **Macho** para reboque
✓ **3** Ligações
✓ **12V/24V**

Ref. **57.006818**
57.180308

* As marcas e números originais servem apenas como referência, excepto onde mencionadas como tal.

✓ Adaptador **13** ligações p/ **7** ligações
✓ Extremamente compacto
✓ Sem cabo
✓ **12V**
✓ New Holland LT90

Ref. **57.180606**
57.182491
57.005600

* Para 57.004317

✓ Adaptador **7** ligações p/ 13 ligações
✓ Extremamente compacto
✓ Sem cabo
✓ **12V**
✓ New Holland LT90

Ref. **57.181273**
57.005604

✓ Ficha reboque em EBS e ABS
✓ 2x6 + 5x1,5 mm²
✓ P/ cabo com 15/17mm de diâmetro
✓ **24V**

Ref. **57.005957**
57.3012415/1

✓ Adaptador **13** ligações p/ **7** ligações
✓ Extremamente compacto
✓ **12V**

Ref. **57.005546**

ISO1724

✓ Tomada **Fêmea** para reboque com tampa
✓ **7** Ligações
✓ **12V**
✓Plástico

Ref. **57.180150**

ISO7638

✓ Tomada **Fêmea** para reboque com tampa
✓**7** Ligações
✓**24V**
✓ Plástico ABS e EBS

Ref. **57.181470**

* As marcas e números originais servem apenas como referência, excepto onde mencionadas como tal.

✓ Tomada **Fêmea** para reboque com tampa
✓ **3** Ligações
✓ **6/24V**
✓ Termoplático
✓ 8JB001933-001 HELLA

Ref. **57.180402**

ISO12098

✓ Tomada **Fêmea** para reboque com tampa à **prova de água**
✓ **15** Ligações
✓ **24V**
✓ Plástico

Ref. **57.181473**

✓ Tomada **Fêmea** para reboque
✓ **15** Ligações
✓ **24V**
✓ Plástico

Ref. **57.00594600**

VG96917

✓ Ficha **Macho** para reboque
✓ **2** Ligações
✓ **24V**
✓ 200A
✓ Alumínio

Ref. **57.180198**

DIN72575

✓ Ficha **Macho** para reboque
✓ **4** Ligações
✓ **6-24V**
✓ Termoplástico resistente
✓ Hella 8JA001920-001

Ref. **57.180403**

DIN72575

✓ Ficha **Fêmea** para reboque
✓ **4** Ligações
✓ **6-24V**
✓ Termoplástico resistente
✓ Hella 8JB001944-001

Ref. **57.180404**

* As marcas e números originais servem apenas como referência, excepto onde mencionadas como tal.

- ✓ Tomada de reboque
- ✓ **15** Ligações
- ✓ **24V**
- ✓ Latão niquelado

Ref. **57.005845**
57.3012420/1

- ✓ Tomada de reboque
- ✓ **15** Ligações
- ✓ **24V**
- ✓ EBS + ABS

Ref. **57.00585700**

- ✓ Tomada de reboque
- ✓ **15** Ligações
- ✓ **24V**
- ✓ Latão niquelado

Ref. **57.005945**
57.180285

DIN 72577
ISO 1724

- ✓ Ficha **Fêmea** para reboque
- ✓ **7** Ligações
- ✓ **12V**
- ✓ Termo plástico

Ref. **57.180293**

ISO 12098,
3721, 1185

- ✓ Adaptador duplo para reboque
- ✓ **7** Ligações
- ✓ **24V**
- ✓ Termoplástico resistente

Ref. **57.180622**
57.3012424

ISO 3731

- ✓ Ficha **Fêmea** para reboque
- ✓ **7** Ligações
- ✓ **24V**
- ✓ Metal

Ref. **57.R3028.00**

* As marcas e números originais servem apenas como referência, excepto onde mencionadas como tal.

ISO1185

Serpentina com cabo 6x1 + 1x2,5mm2
2 fichas em alumínio
7 ligações **Fêmea**
24V
3,5 Metros de comprimento

Ref. **57.005514**

ISO1185

Serpentina com cabo 6x1+ 1x2,5mm2
2 fichas em alumínio
7 ligações **Fêmea**
24V
4,5 Metros de comprimento

Ref. **57.005524**
57.3012409
57.180195

ISO
3731

S

Serpentina com 6x1 + 1x2,5mm2
2 Fichas em alumínio
6 Fêmea + **1 Macho**
24V
4.5 Metros de comprimento

Ref. **57.005525**
57.3012411
57.CGB-E243

ISO
1724

N

Serpentina com cabo 7x1,5mm2
2 fichas em alumínio
4 Macho + **3 Fêmea**
12V
3,5 Metros de comprimento

Ref. **57.005531**
57.3012435

ISO 1185
DIN 72579

N

Serpentina com cabo 7x1,5mm2
2 fichas em alumínio
7 Fêmea
24V
3,5 Metros de comprimento

Ref. **57.005514**

* As marcas e números originais servem apenas como referência, excepto onde mencionadas como tal.

ISO7638-1

Ref. 57.00558400
57.3012416

Serpentina c/ fichas de plástico EBS
Cabo 2x4 + 5x1.5 mm²
7 Ligações
24V
12mm de diâmetro
4,5m de comprimento máximo

ISO12098
ISO1185
ISO3731
ISO4141

Ref. 57.00555770
57.SP05
57.3012423

Serpentina c/ fichas de plástico
6x1 + 1x1.5 mm² (x2)
15 + (7x2) Ligações
24V
10,5mm de diâmetro
3,5m de comprimento máximo

ISO4141
ISO12098

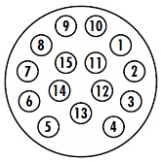

Ref. 57.00559685

Serpentina com cabo borracha
12x1,5+3x2mm,
2 fichas em Poliuretano
15 Ligações
24V
4 Metros de comprimento

ISO1724

Ref. 57.180225

Serpentina com cabo borracha
6x1+1x1.5
2 fichas Fêmea em Poliuretano
7 Ligações
12V
3,5 Metros de comprimento

NOVO

Ref. 57.3012442

Serpentina com cabo PUR 7P EBS
EURO 6
24V
Comprimento de trabalho: 3,5m
Temperatura de Operação:
-40ºC a 125ºC

* As marcas e números originais servem apenas como referência, excepto onde mencionadas como tal.

NOVO

ISO12098

Serpentina com cabo EBS 15P EURO 6
24V
Comprimento de trabalho 3,5 m
Temperatura de Operação:
-40ºC a 125ºC

Ref. **57.3012443**

NOVO

Serpentina com cabo 15P a 7P N-S
EURO 6
24V
Comprimento de trabalho 3,5m
Temperatura de Operação:
-40ºC a 125ºC

Ref. **57.3012444**

* As marcas e números originais servem apenas como referência, excepto onde mencionadas como tal.

Ref. 57.191756

Barra de Junção

Bloco de conexão triplo 8 Pólos
6,3 mm
Para 190873 / 190874 / 191755

* As marcas e números originais servem apenas como referência, excepto onde mencionadas como tal.